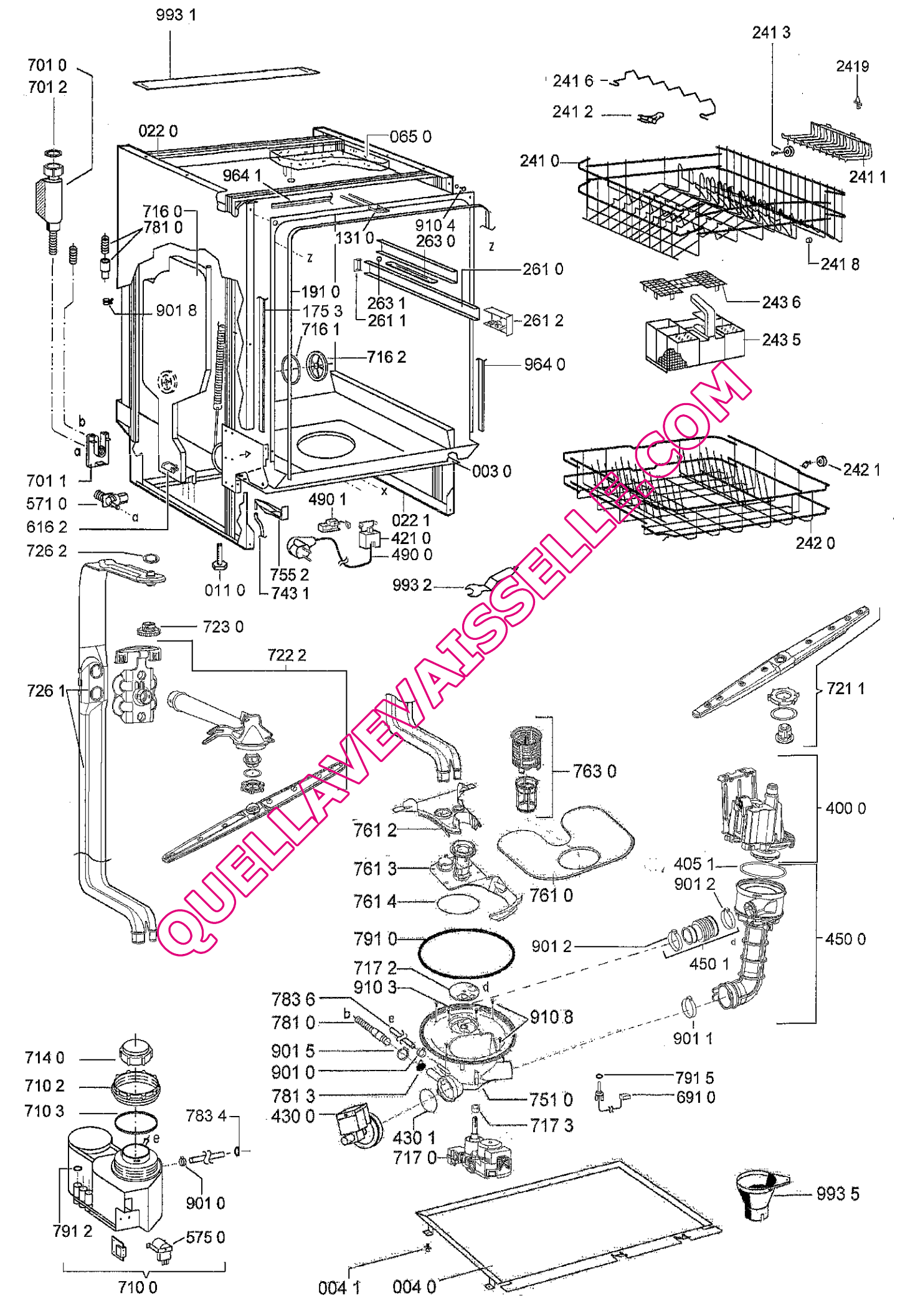

QUELLAVEVAISSELLE.COM

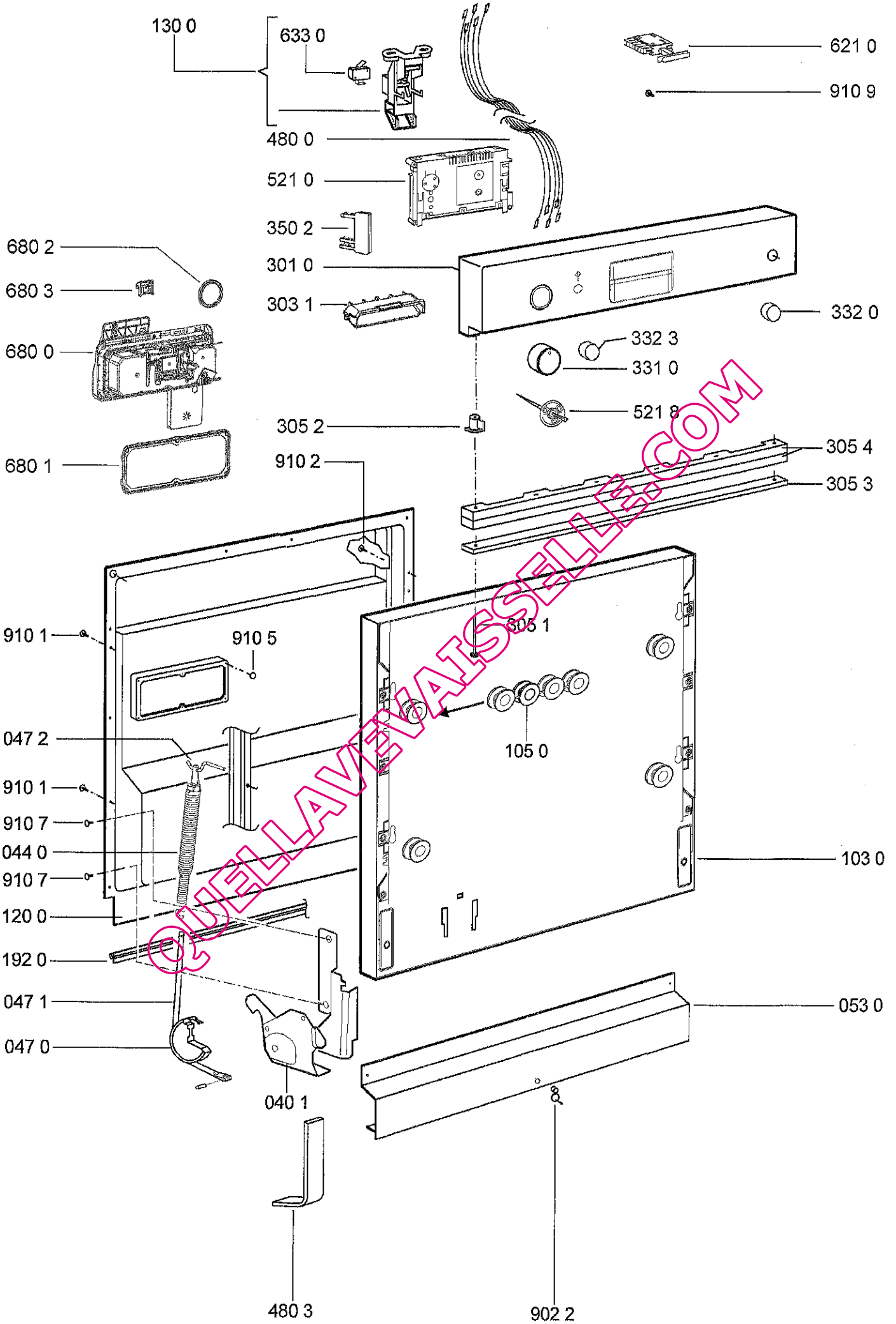

QUELLAVEVAISSELLE.COM